REV	DESCRIPTION	E.C.O	DATE	DRAWN	DESIGNED	APPROVED
-	-	-	-	-	-	Kobi B.

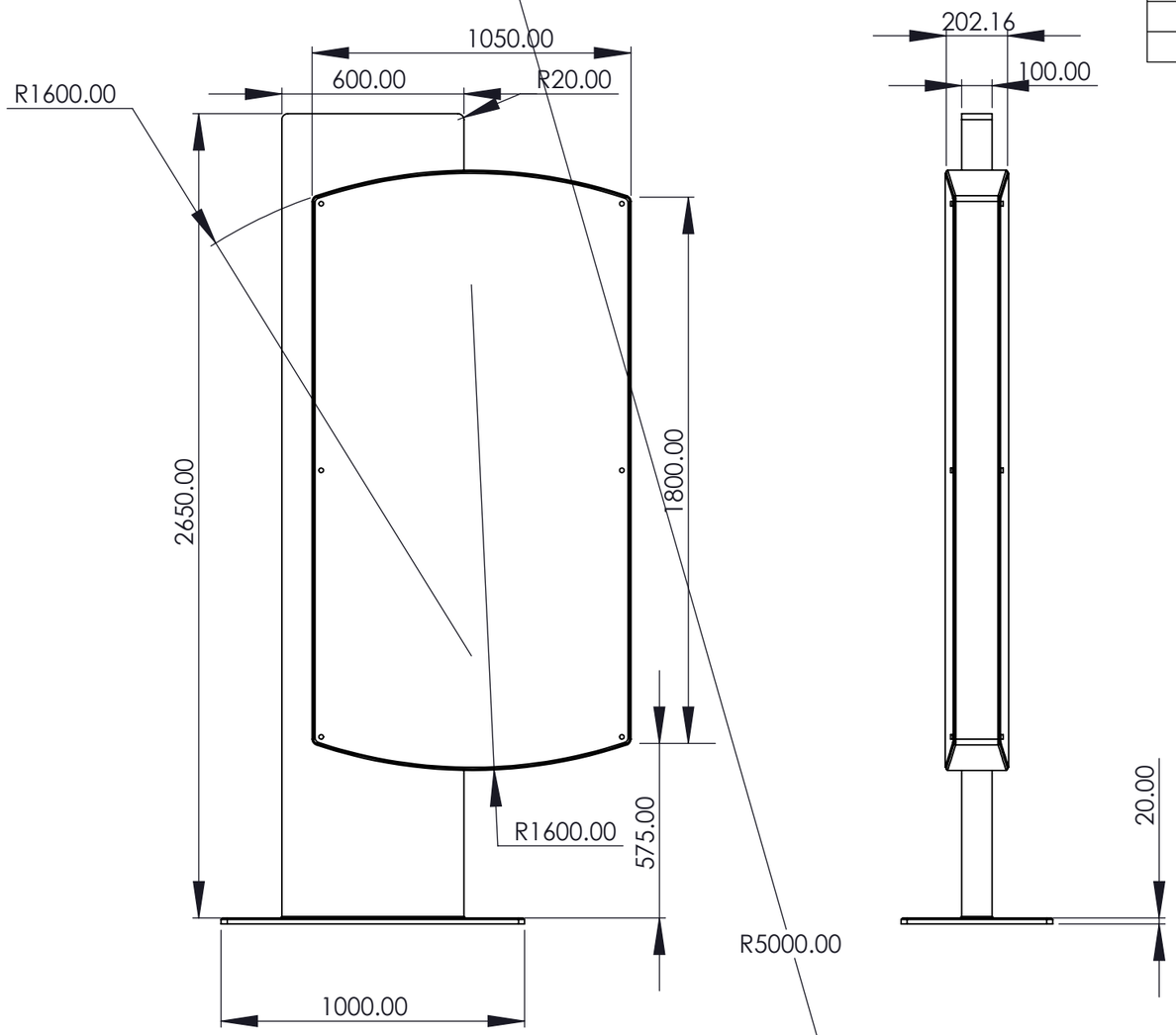

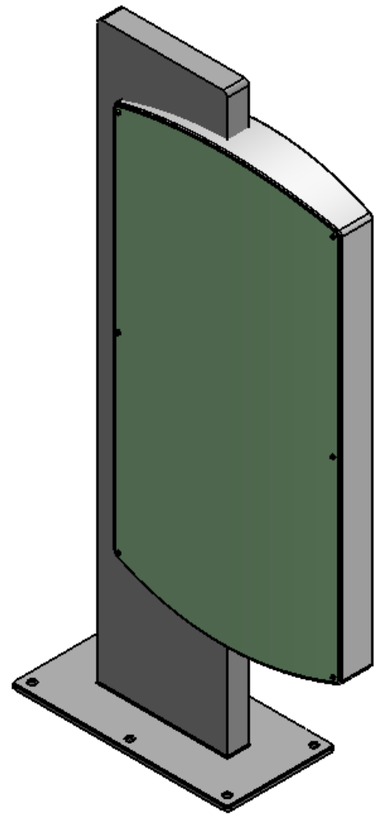

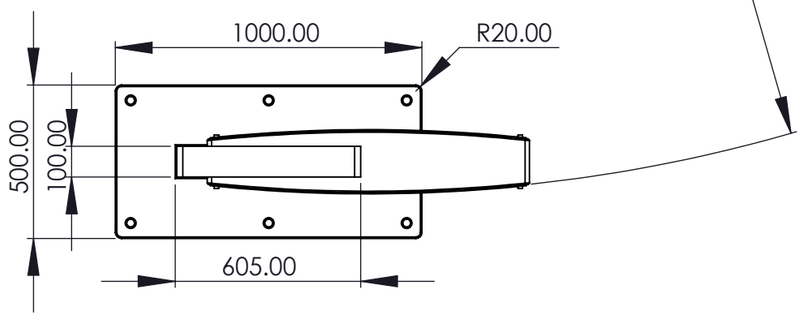

שלט הפניה ראשי להולכי רגל
מבנה מרכזי - קונס' אלומיניום בריתוך (גימור מלוטש) + צבע יסוד ועליון
חיפוי משטחי אלומיניום בעובי 3 מ"מ מצופים אנודייז כולל צביעת תנור
משטח גרפי - מבנה הבנוי מאלומיניום 3 מ"מ מצופה אנודייז, גרפיקה בהדפס, כותרת בחיתוך לייזר והדבקת פרפקס פנימי
מחובר למבנה המרכזי באופן נסתר וניתן להחלפה או לניתוק לצרכי צביעה מחדש
התקנה - בסיס בטון בהתאם להנחיות מהנדס קונסטרוקציה

SHARON DANZIG
Industrial Design Studio
6 Ba'maale St. Ramat Hasharon
Tel / Fax: +972 3 547 5392 | s-danzig@zahav.net.il

© all rights reserved, 2010 sharon danzig

	NAME	DATE	SIGNATURE
DRAWN	-	-	
DESIGNED			
APPROVED	-		

MATERIAL:
PROJECT: אוניברסיטת בר אילן
SURFACE ROUGHNESS: N/A
שלט מפה ראשי - הולכי רגל
SCALE: 1:10
FILE NAME: M_Map
בר אילן
REV.: -
1 OF 5

THE INFORMATION CONTAINED IN THIS DRAWING IS THE SOLE PROPERTY OF SHARON DANZIG STUDIO.
ANY REPRODUCTION IN PART OR WHOLE WITHOUT THE WRITTEN PERMISSION OF SHARON DANZIG STUDIO. IS PROHIBITED.

UNLESS OTHERWISE SPECIFIED
1) DIMENSIONS APPLY AFTER COATING
2) DO NOT SCALE DRAWING
3) ALL DIMENSIONS ARE IN MM
4) BREAK CORNERS AND EDGES 0.2 MAX

5) MACHINING TOLERANCES ACCORDING ISO 2768mk AS FOLLOWS:
0.5 - 6 ±0.1 | 120 - 400 ±0.5
6 - 30 ±0.2 | 400 - 1000 ±0.8
30 - 120 ±0.3 | 1000- 2000 ±1.2

6) SHEETMETAL BENDING TOLERANCES ARE AS FOLLOWS:
0.5 - 120 ±0.3
120 - 400 ±0.5
400 - 1000 ±1.0 | OVER 1000 ±2.0

7) SHEETMETAL INTERNAL BEND RADIUS: 1.0xMAT'L THICKNESS
8) THREAD CHAMFERS:
MALE:45° TO MINOR DIA.
FEMALE:45° TO MAJOR DIA.

SIZE B1

© Copyright Sharon Danzig Studio

REV	DESCRIPTION	E.C.O	DATE	DRAWN	DESIGNED	APPROVED
-	-	-	-	-	-	Kobi B.

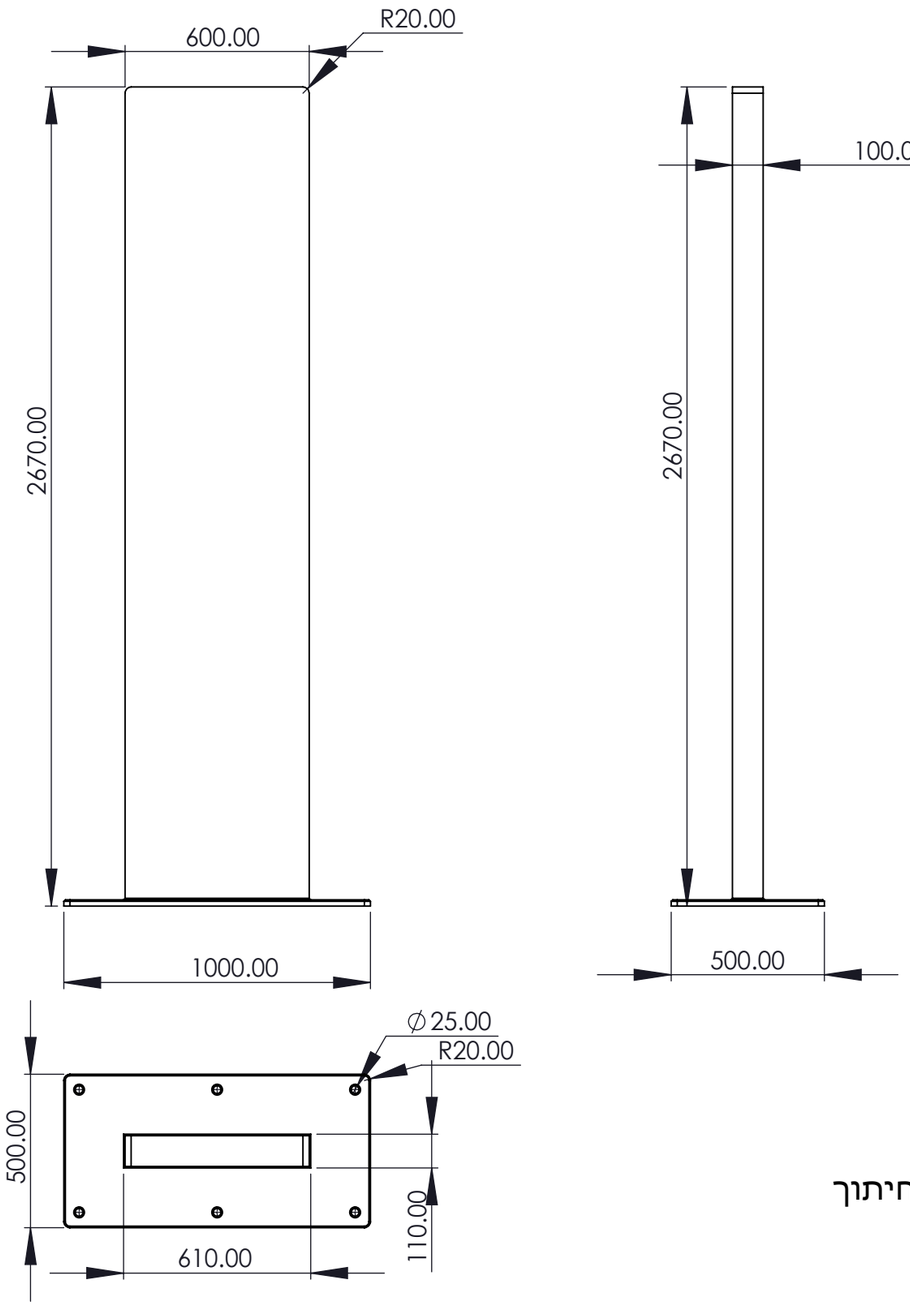

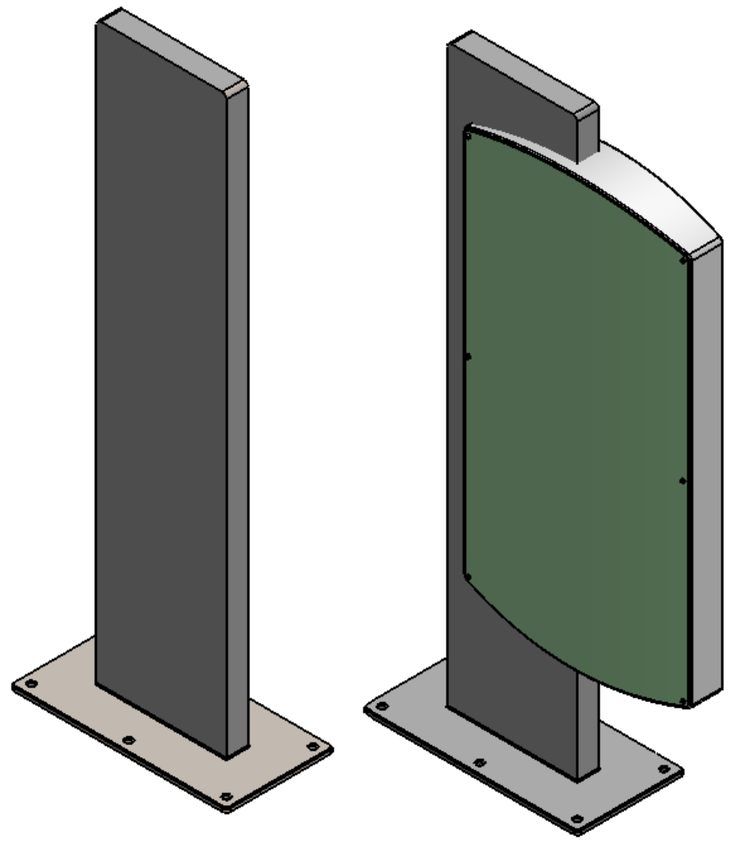

שלט הפניה ראשי להולכי רגל
מבנה מרכזי - קונס' אלומיניום בריתוך (גימור מלוטש) + צבע יסוד ועליון
חיפוי משטחי אלומיניום בעובי 3 מ"מ מצופים אנודייז כולל צביעת תנור
משטח גרפי - מבנה הבנוי מאלומיניום 3 מ"מ מצופה אנודייז, גרפיקה בהדפס, כותרת בחיתוך
לייזר והדבקת פרפקס פנימי
מחובר למבנה המרכזי באופן נסתר וניתן להחלפה או לניתוק לצרכי צביעה מחדש
התקנה - בסיס בטון בהתאם להנחיות מהנדס קונסטרוקציה

SHARON DANZIG
Industrial Design Studio
6 Ba'maale St. Ramat Hasharon
Tel / Fax: +972 3 547 5392 | s-danzig@zahav.net.il

© all rights reserved, 2010 sharon danzig

	NAME	DATE	SIGNATURE
DRAWN	-	-	
DESIGNED			
APPROVED	-		

MATERIAL:
PROJECT: אוניברסיטת בר אילן
SURFACE ROUGHNESS: N/A
שלט מפה ראשי - הולכי רגל
בר אילן
REV.: -
2 OF 5
SCALE: 1:10
FILE NAME: M_Map
מבנה מרכזי

THE INFORMATION CONTAINED IN THIS DRAWING IS THE SOLE PROPERTY OF SHARON DANZIG STUDIO.
ANY REPRODUCTION IN PART OR WHOLE WITHOUT THE WRITTEN PERMISSION OF SHARON DANZIG STUDIO. IS PROHIBITED.

UNLESS OTHERWISE SPECIFIED
1) DIMENSIONS APPLY AFTER COATING
2) DO NOT SCALE DRAWING
3) ALL DIMENSIONS ARE IN MM
4) BREAK CORNERS AND EDGES 0.2 MAX

5) MACHINING TOLERANCES ACCORDING ISO 2768mk AS FOLLOWS:
0.5 - 6 ±0.1 | 120 - 400 ±0.5
6 - 30 ±0.2 | 400 - 1000 ±0.8
30 - 120 ±0.3 | 1000- 2000 ±1.2

6) SHEETMETAL BENDING TOLERANCES ARE AS FOLLOWS:
0.5 - 120 ±0.3
120 - 400 ±0.5
400 - 1000 ±1.0 OVER 1000 ±2.0

7) SHEETMETAL INTERNAL BEND RADIUS: 1.0xMAT'L THICKNESS
8) THREAD CHAMFERS:
MALE:45° TO MINOR DIA.
FEMALE:45° TO MAJOR DIA.

SIZE B1

© Copyright Sharon Danzig Studio

REV	DESCRIPTION	E.C.O	DATE	DRAWN	DESIGNED	APPROVED
-	-	-	-	-	-	Kobi B.

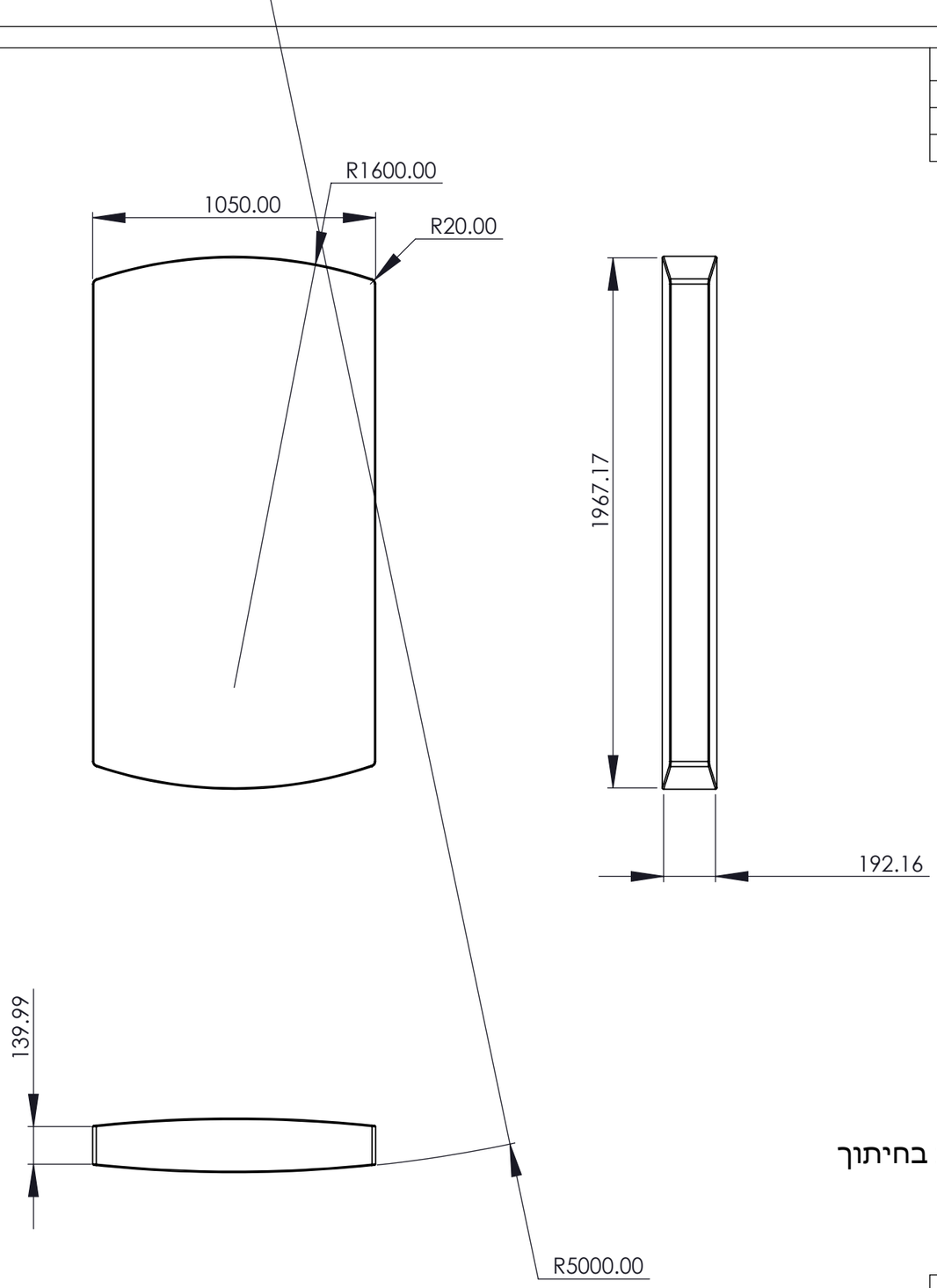

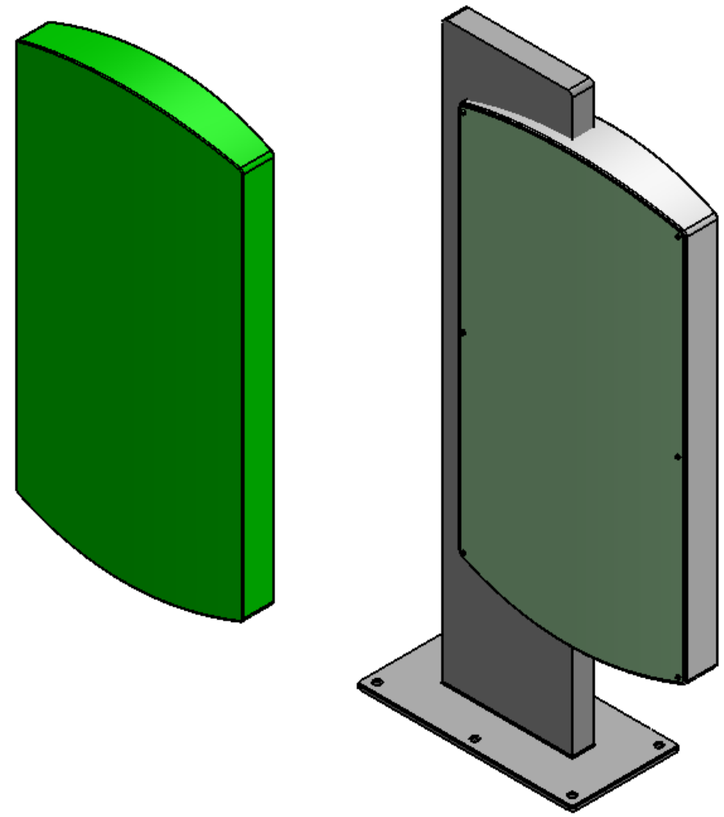

שלט הפניה ראשי להולכי רגל
מבנה מרכזי - קונס' אלומיניום בריתוך (גימור מלוטש) + צבע יסוד ועליון
חיפוי משטחי אלומיניום בעובי 3 מ"מ מצופים אנודייז כולל צביעת תנור
משטח גרפי - מבנה הבנוי מאלומיניום 3 מ"מ מצופה אנודייז, גרפיקה בהדפס, כותרת בחיתוך לייזר והדבקת פרפקס פנימי
מחובר למבנה המרכזי באופן נסתר וניתן להחלפה או לניתוק לצרכי צביעה מחדש
התקנה - בסיס בטון בהתאם להנחיות מהנדס קונסטרוקציה

SHARON DANZIG
Industrial Design Studio
6 Ba'maale St. Ramat Hasharon
Tel / Fax: +972 3 547 5392 | s-danzig@zahav.net.il

© all rights reserved, 2010 sharon danzig

	NAME	DATE	SIGNATURE
DRAWN	-	-	
DESIGNED			
APPROVED	-		

MATERIAL:
PROJECT: אוניברסיטת בר אילן
שלט מפה ראשי - הולכי רגל
בר אילן
REV.: -
3 OF 5
SURFACE ROUGHNESS: N/A
SCALE: 1:10
FILE NAME: M_Map
מבנה גרפי

THE INFORMATION CONTAINED IN THIS DRAWING IS THE SOLE PROPERTY OF SHARON DANZIG STUDIO.
ANY REPRODUCTION IN PART OR WHOLE WITHOUT THE WRITTEN PERMISSION OF SHARON DANZIG STUDIO. IS PROHIBITED.

UNLESS OTHERWISE SPECIFIED
1)DIMENSIONS APPLY AFTER COATING
2)DO NOT SCALE DRAWING
3)ALL DIMENSIONS ARE IN MM
4)BREAK CORNERS AND EDGES 0.2 MAX

5) MACHINING TOLERANCES ACCORDING ISO 2768mk AS FOLLOWS:
0.5 - 6 ±0.1 | 120 - 400 ±0.5
6 - 30 ±0.2 | 400 - 1000 ±0.8
30 - 120 ±0.3 | 1000- 2000 ±1.2

6) SHEETMETAL BENDING TOLERANCES ARE AS FOLLOWS:
0.5 - 120 ±0.3
120 - 400 ±0.5
400 - 1000 ±1.0 OVER 1000 ±2.0

7) SHEETMETAL INTERNAL BEND RADIUS: 1.0xMAT'L THICKNESS
8) THREAD CHAMFERS:
MALE:45° TO MINOR DIA.
FEMALE:45° TO MAJOR DIA.

SIZE B1

© Copyright Sharon Danzig Studio

REV	DESCRIPTION	E.C.O	DATE	DRAWN	DESIGNED	APPROVED
-	-	-	-	-	-	Kobi B.

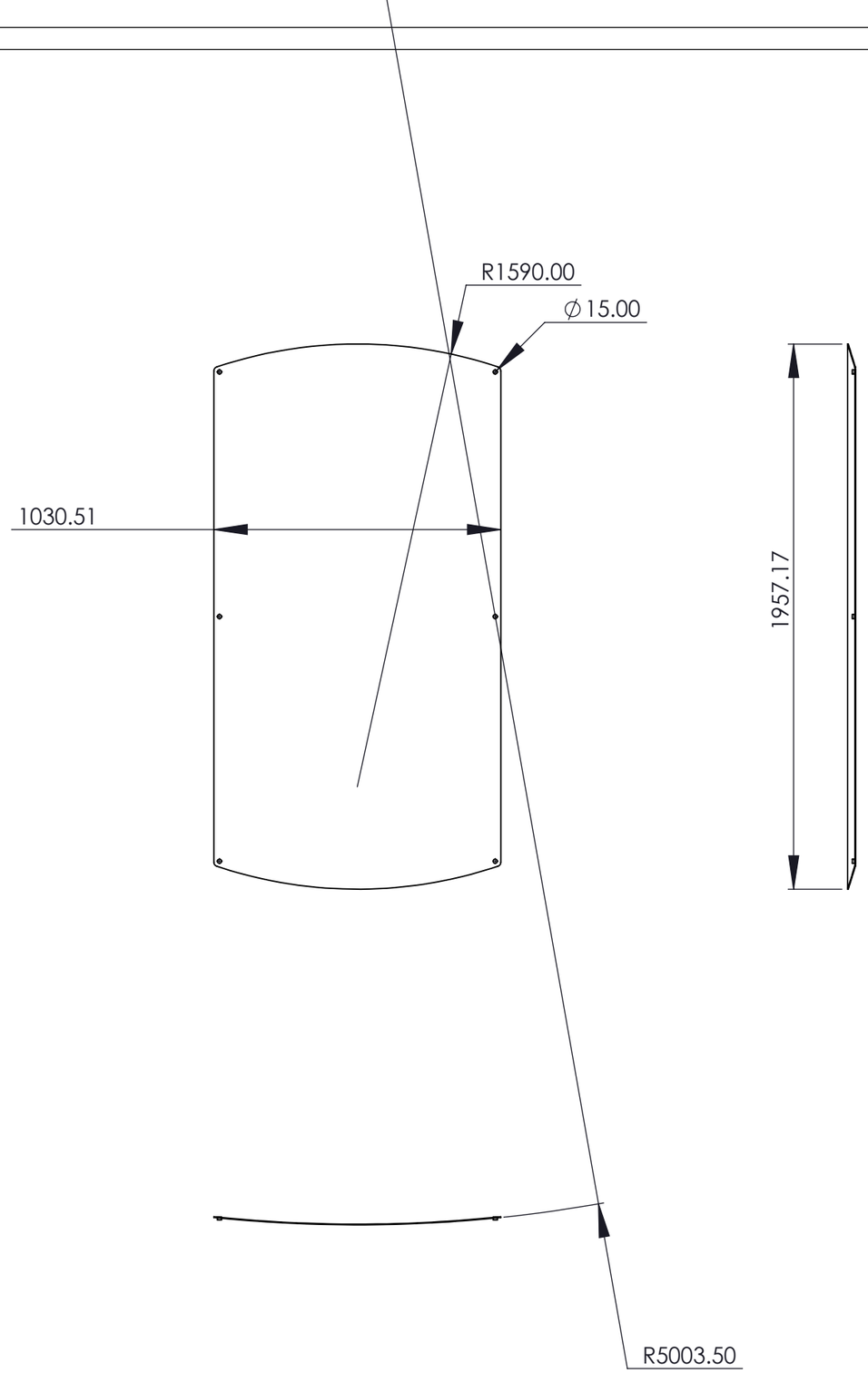

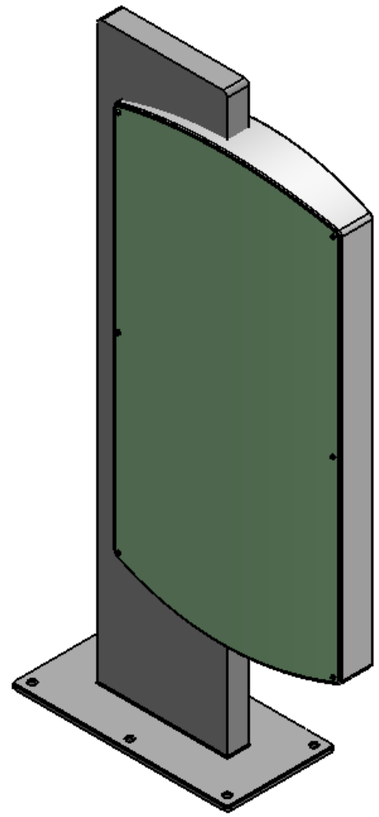

שלט הפניה ראשי להולכי רגל
מבנה מרכזי - קונס' אלומיניום בריתוך (גימור מלוטש) + צבע יסוד ועליון
חיפוי משטחי אלומיניום בעובי 3 מ"מ מצופים אנודייז כולל צביעת תנור
משטח גרפי - מבנה הבנוי מאלומיניום 3 מ"מ מצופה אנודייז, גרפיקה בהדפס, כותרת בחיתוך לייזר והדבקת פרפקס פנימי
מחובר למבנה המרכזי באופן נסתר וניתן להחלפה או לניתוק לצרכי צביעה מחדש
התקנה - בסיס בטון בהתאם להנחיות מהנדס קונסטרוקציה

SHARON DANZIG
Industrial Design Studio
6 Ba'maale St. Ramat Hasharon
Tel / Fax: +972 3 547 5392 | s-danzig@zahav.net.il

© all rights reserved, 2010 sharon danzig

	NAME	DATE	SIGNATURE
DRAWN	-	-	
DESIGNED			
APPROVED	-		

MATERIAL:
PROJECT: אוניברסיטת בר אילן
SURFACE ROUGHNESS: N/A
SCALE: 1:10
FILE NAME: M_Map
שלט מפה ראשי - הולכי רגל
משטח גרפי
בר אילן
REV.: -
4 OF 5

THE INFORMATION CONTAINED IN THIS DRAWING IS THE SOLE PROPERTY OF SHARON DANZIG STUDIO.
ANY REPRODUCTION IN PART OR WHOLE WITHOUT THE WRITTEN PERMISSION OF SHARON DANZIG STUDIO. IS PROHIBITED.

UNLESS OTHERWISE SPECIFIED
1) DIMENSIONS APPLY AFTER COATING
2) DO NOT SCALE DRAWING
3) ALL DIMENSIONS ARE IN MM
4) BREAK CORNERS AND EDGES 0.2 MAX

5) MACHINING TOLERANCES ACCORDING ISO 2768mk AS FOLLOWS:
0.5 - 6 ±0.1 | 120 - 400 ±0.5
6 - 30 ±0.2 | 400 - 1000 ±0.8
30 - 120 ±0.3 | 1000- 2000 ±1.2

6) SHEETMETAL BENDING TOLERANCES ARE AS FOLLOWS:
0.5 - 120 ±0.3
120 - 400 ±0.5
400 - 1000 ±1.0 | OVER 1000 ±2.0

7) SHEETMETAL INTERNAL BEND RADIUS: 1.0xMAT'L THICKNESS
8) THREAD CHAMFERS:
MALE:45° TO MINOR DIA.
FEMALE:45° TO MAJOR DIA.

SIZE B1

© Copyright Sharon Danzig Studio

REV	DESCRIPTION	E.C.O	DATE	DRAWN	DESIGNED	APPROVED
-	-	-	-	-	-	Kobi B.

לוגו + טקסט בחיתוך לייזר
והדבקת פרפק בצד הפנימי

גרפיקה בהדפס איכותי
המתאים לתנאי חוץ

אדווה - בהדפס איכותי
המתאים לתנאי חוץ

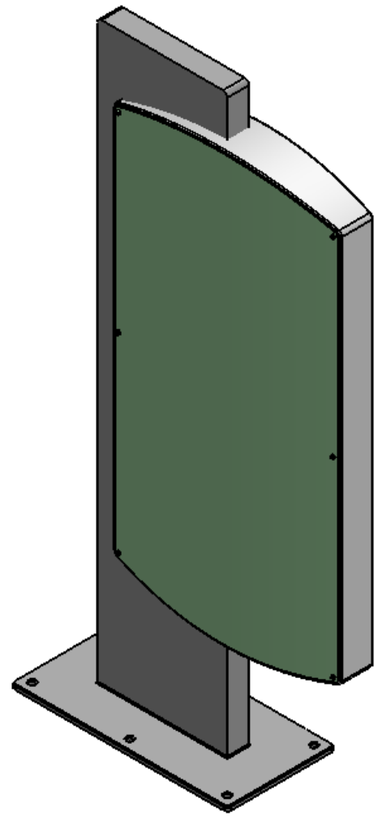

שלט הפניה ראשי להולכי רגל
מבנה מרכזי - קונס' אלומיניום בריתוך (גימור מלוטש) + צבע יסוד ועליון
חיפוי משטחי אלומיניום בעובי 3 מ"מ מצופים אנודייז כולל צביעת תנור
משטח גרפי - מבנה הבנוי מאלומיניום 3 מ"מ מצופה אנודייז, גרפיקה בהדפס, כותרת בחיתוך
לייזר והדבקת פרפקס פנימי
מחובר למבנה המרכזי באופן נסתר וניתן להחלפה או לניתוק לצרכי צביעה מחדש
התקנה - בסיס בטון בהתאם להנחיות מהנדס קונסטרוקציה

SHARON DANZIG
Industrial Design Studio
6 Ba'maale St. Ramat Hasharon
Tel / Fax: +972 3 547 5392 | s-danzig@zahav.net.il

© all rights reserved, 2010 sharon danzig

	NAME	DATE	SIGNATURE
DRAWN	-	-	
DESIGNED			
APPROVED	-		

MATERIAL:
PROJECT: אוניברסיטת בר אילן
SURFACE ROUGHNESS: N/A
שלט מפה ראשי - הולכי רגל
SCALE: 1:10
FILE NAME: M_Map
גרפיקה עקרונית
בר אילן
REV.: -
5 OF 5

THE INFORMATION CONTAINED IN THIS DRAWING IS THE SOLE PROPERTY OF SHARON DANZIG STUDIO.
ANY REPRODUCTION IN PART OR WHOLE WITHOUT THE WRITTEN PERMISSION OF SHARON DANZIG STUDIO. IS PROHIBITED.

UNLESS OTHERWISE SPECIFIED
1) DIMENSIONS APPLY AFTER COATING
2) DO NOT SCALE DRAWING
3) ALL DIMENSIONS ARE IN MM
4) BREAK CORNERS AND EDGES 0.2 MAX

5) MACHINING TOLERANCES ACCORDING ISO 2768mk AS FOLLOWS:
0.5 - 6 ±0.1 | 120 - 400 ±0.5
6 - 30 ±0.2 | 400 - 1000 ±0.8
30 - 120 ±0.3 | 1000- 2000 ±1.2

6) SHEETMETAL BENDING TOLERANCES ARE AS FOLLOWS:
0.5 - 120 ±0.3
120 - 400 ±0.5
400 - 1000 ±1.0 | OVER 1000 ±2.0

7) SHEETMETAL INTERNAL BEND RADIUS: 1.0xMAT'L THICKNESS
8) THREAD CHAMFERS:
MALE:45° TO MINOR DIA.
FEMALE:45° TO MAJOR DIA.

SIZE B1

© Copyright Sharon Danzig Studio